Воздушные выключатели для спа и плавательных бассейнов

Двухполюсный воздушный выключатель, мгновенное действие, монтаж на центральную резьбу ¼” или поверхностный монтаж с

Фитинг	Стандартный номинал	Максимальный номинал	Максимальное расстояние дистанционного приведения в действие (ручная кнопка, трубка внут. диам. 3 мм)	Тип
PA66	2 × (16A ¾HP, 250 В перем. тока)	2 × (22A 2HP, 250 В перем. тока)	3 (2) м	**ZT**

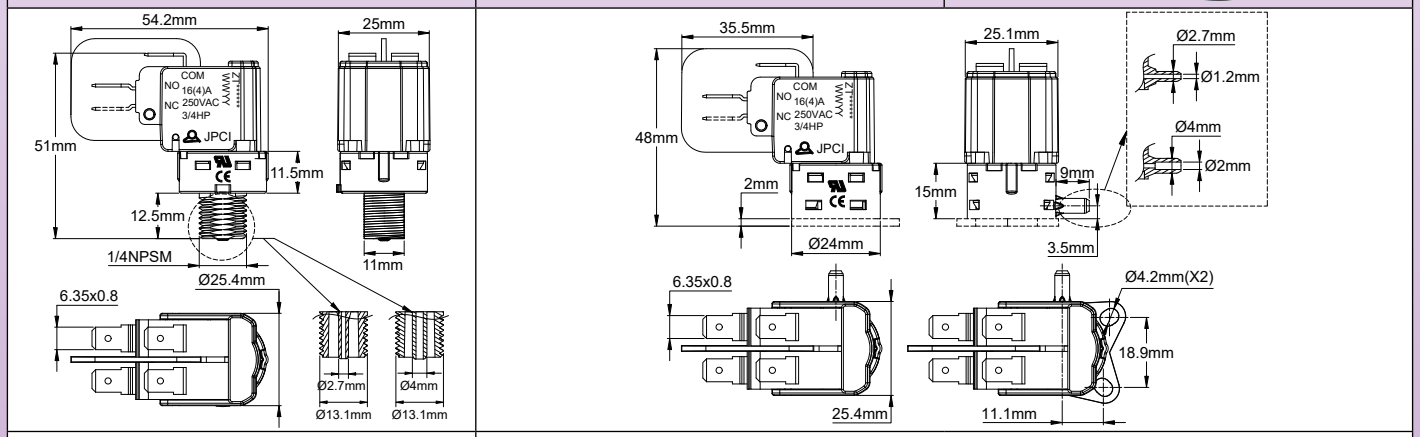

Резьба ¼” NPSM | Боковой носик

Основные области применения:

Прямое включение насосов и вентиляторов в гидромассажных ваннах, джакузи и бассейнах, моющего оборудования для раковин, мусоросборниках, медицинском оборудовании, сантехнике или бытовой технике, используемой с риском разбрызгивания воды. Устойчивость к концентрации озона в спа и плавательных бассейнах.

В стандартной комплектации они имеют запатентованную барометрическую и термометрическую компенсацию, антивибрационную блокировку и защиту от вскрытия.

Технические особенности:

Жидкость: только воздух
Подключение напорного порта: пластиковый носик
- Для гибких пластиковых трубок с внут. диам. ⅛” (3 мм)
- Для гибких пластиковых трубок с внут. диам. 1⁄16” (1,5 мм)

Максимальная твердость PVC трубки 70 шор А
Мембрана: силикон, диаметр 22 мм.
Корпус: PA66
Контакт: мгновенное действие, SPNO.
Электрический номинал:
- Микровыключателя стандартного номинала: 16A 125/250 В перем. тока; ½HP 125 В перем. тока; ¾HP 250 В перем. тока
- По запросу: до 22A, 2HP 250 В перем. тока

Действие (возможны 2 стиля действия):
- Мгновенное: контакт переключается под воздействием давления и возвращается в исходное положение при отсутствии давления.
- Фиксирующее: первый импульс давления переключает контакт, который остается в данном положении и возвращается в исходное положение только при втором импульсе давления.

Электрическое подключение: быстроразъемные клеммы 6,35 × 0,8 мм

В связи с постоянным совершенствованием нашей продукции, чертежи, описания, характеристики, используемые в данных технических паспортах, предназначены только для ознакомления и могут быть изменены без предварительной консультации

Воздушные выключатели для спа и плавательных бассейнов

Максимальное рабочее давление: 120 кПа (1200 мбар, 17 PSI)
Пределы температуры окружающей среды: воздух: -10 ~ 85°C (14 - 185°F).
Барометрическая компенсация: калиброванное отверстие утечки потока внутри камеры давления
Монтажные фитинги: ¼” NPSM с 2 шляпками с дистанцией 11 мм на резьбе, для монтажа через плиту, или без резьбы, с боковым носиком, для монтажа на поверхности плиты с помощью 2 винтов с дистанцией 19 мм.
Работа переключателя: работает на герметичном вытеснителе воздуха под давлением, имеет запатентованный калиброванный контроль микроутечек, обеспечивающей барометрическую и температурную компенсацию.
Внимание: для достижения минимального рабочего давления используйте воздушные преобразователи с достаточным объемом воздуха.
Слишком длинные соединительные трубки и/или слишком маленький датчик давления не приведут в действие воздушный выключатель или приведут его в действие кратковременно.
Аксессуары, поставляемые дополнительно или в качестве запасных частей: гайка из ABS-пластика (максимальный момент затяжки 1,5 Нм) и гайка для крепления трубки (максимальный момент затяжки 2 Нм).

Как стопорная гайка затягивает соединительную трубку PVC:

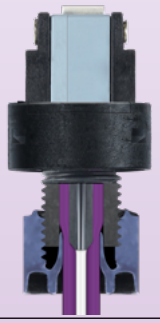

В этой серии использование стопорной гайки соединительной трубки увеличивает усилие, необходимое для отсоединения трубки, на 350%. (Затем оно может достигать 14 daN)

Артикул на гайку ¼” NPSM, если она заказывается как запасную часть:

Z6VE10003500003A

Артикул на крепежную гайку ¼” NPSM, если она заказывается как запасная часть:

Z6VE10003500006A

Максимальные расстояния срабатывания с использованием гибкой соединительной трубки из PVC. (С пневмокнопкой и пневмопедалью по данному каталогу)

Испытания с использованием воспроизводимого автоматического испытательного оборудования, пневматической кнопочной камеры объемом 5,6 см^3 (3,4 кубических дюйма),
75 кПа (750 мбар, 10,9 PSI) импульс давления в течение 3 секунд)

Рабочее усилие выключателя	Номинальный внут. диам. трубки	С пневматической кнопкой	С ножной педалью
100 **gr.**	1.5 мм	7 м (23 фут.)	15 м (49 фут. 3 дюйма)
	3 мм	3 м (9 футов 10 дюймов)	9 м (29 фут. 6 дюймов)
160 **gr.**	1.5 мм	4 м (13 фут. 1 дюйм)	10 м (32 фут. 10 дюймов)
	3 мм	2 м (6 фут. 7 дюймов)	5 м (16 футов 5 дюймов)

Номера деталей с нормально разомкнутым контактом, с фиксацией*

Фитинг порта давления	Аксессуары, входящие в комплект	Стандартный выключатель (16A 250 В перем. тока, 3/4HP 250 В перем. тока)	Выключатель высокого номинала (22A 250 В перем. тока, 2HP 250 В перем. тока)
¼” NPSM с носиком для внутреннего диаметра PVC трубки ⅛ ” (3 мм) **	Нет	ZT1520U12L000000	ZT1720U62L000000
	Гайка ¼" NPSM	**ZT1520U12L000006**	ZT1720U62L000006
	Крепежная гайка трубки ¼" NPSM	ZT1520U12L000007	ZT1720U62L000007
	Гайка ¼” NPSM + крепежная гайка трубки ¼" NPSM	ZT1520U12L000005	ZT1720U62L000005
Носик сбоку для трубки ⅛” (6 × 3 мм) сбоку	Нет	ZT152BU12L000000	ZT172BU62L000000
Носик сбоку для трубки 1⁄16” (3 × 1.5 мм) сбоку	Нет	ZT1522U12L000000	ZT1722U62L000000

Номера деталей с нормально разомкнутым контактом, с мгновенным действием*

Фитинг порта давления	Аксессуары, входящие в комплект	Стандартный выключатель (16A 250 В перем. тока, 3/4HP 250 В перем. тока)	Выключатель высокого номинала (22A 250 В перем. тока, 2HP 250 В перем. тока)
¼” NPSM с носиком для внутреннего диаметра PVC трубки ⅛” (3 мм) **	Нет	ZT2520U12L000000	ZT2720U62L000000
	Гайка ¼” NPSM	ZT2520U12L000006	ZT2720U62L000006
	Крепежная гайка трубки ¼" NPSM	ZT2520U12L000007	ZT2720U62L000007
	Гайка ¼" NPSM + крепежная гайка трубки ¼" NPSM	ZT2520U12L000005	ZT2720U62L000005
Носик сбоку для трубки ⅛” (6 × 3 мм) сбоку	Нет	ZT252BU12L000000	ZT272BU62L000000
Носик сбоку для трубки 1⁄16” (3 × 1.5 мм) сбоку	Нет	ZT2522U12L000000	ZT2722U62L000000

Жирным: шрифтом выделены наиболее распространенные модели.
* Модели с переключающим контактом (SPDT): замените 5-й символ “2” в артикуле на “3”.
** Модели с носиком для трубки с внутренним диаметром 1⁄16” (1,5 мм) вместо ⅛” (3 мм внут. диам.): замените символы “20” в артикуле на “2A”

В связи с постоянным совершенствованием нашей продукции, чертежи, описания, характеристики, используемые в данных технических паспортах, предназначены только для ознакомления и могут быть изменены без предварительной консультации